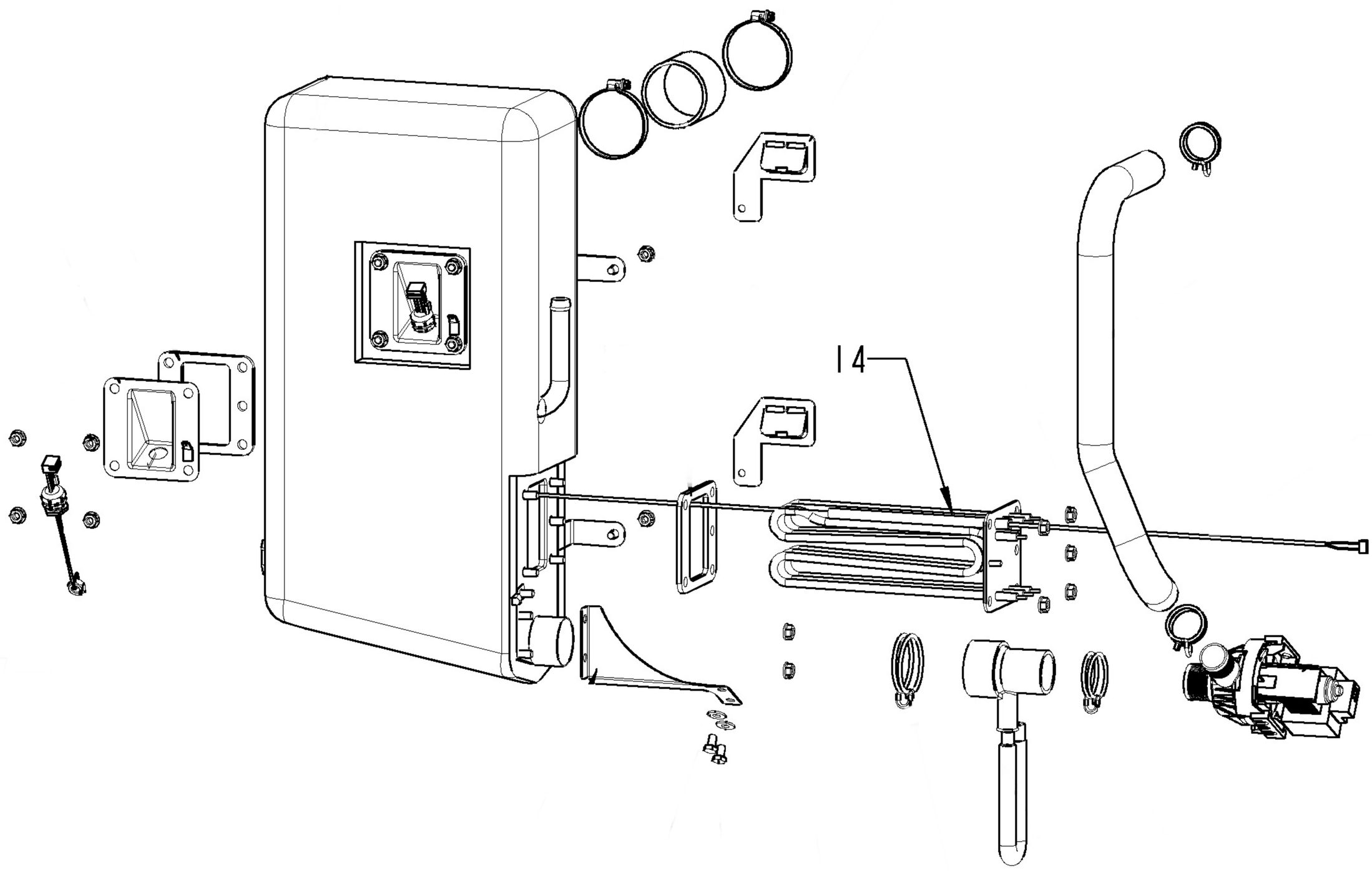
14